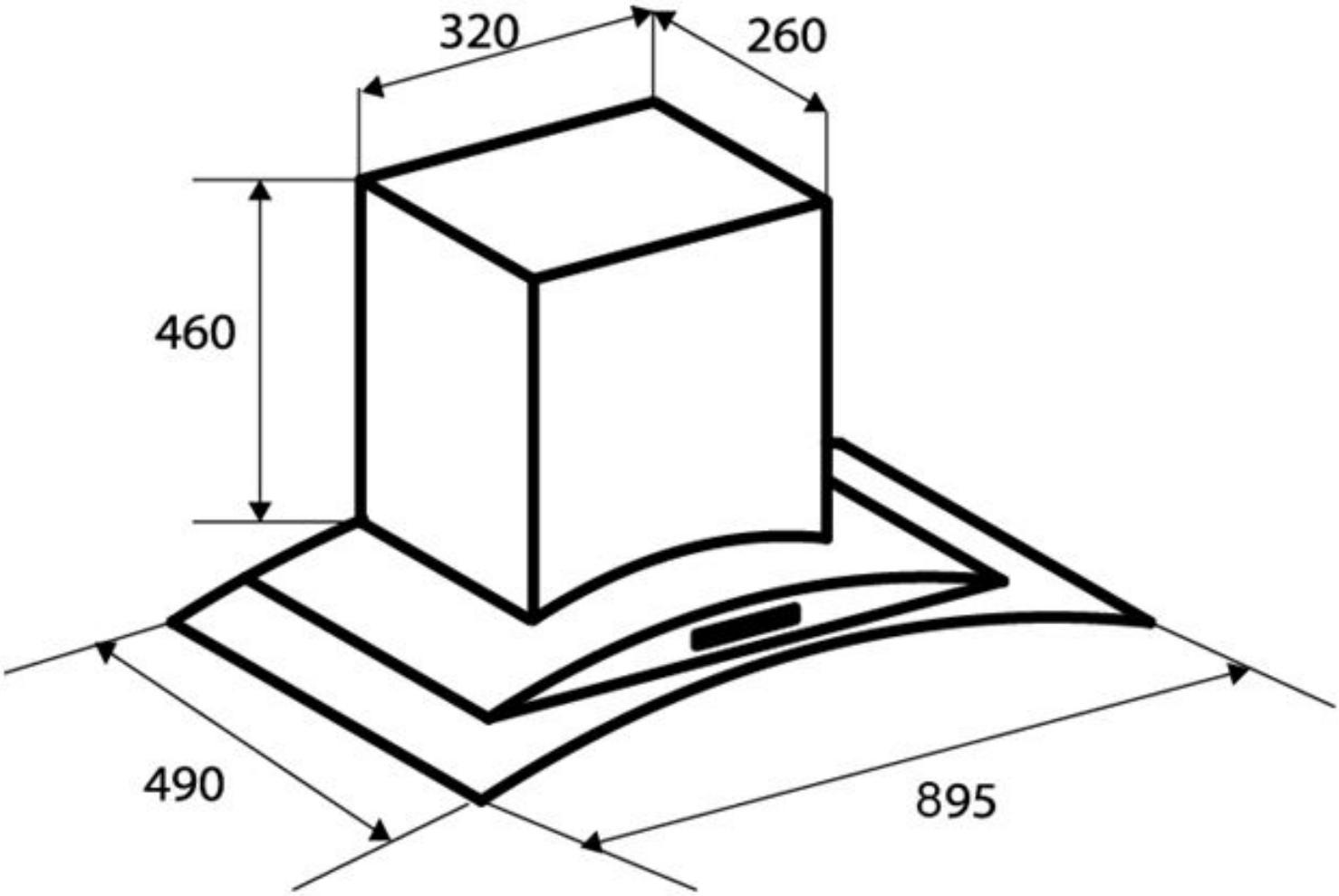
320
260
460
490
895