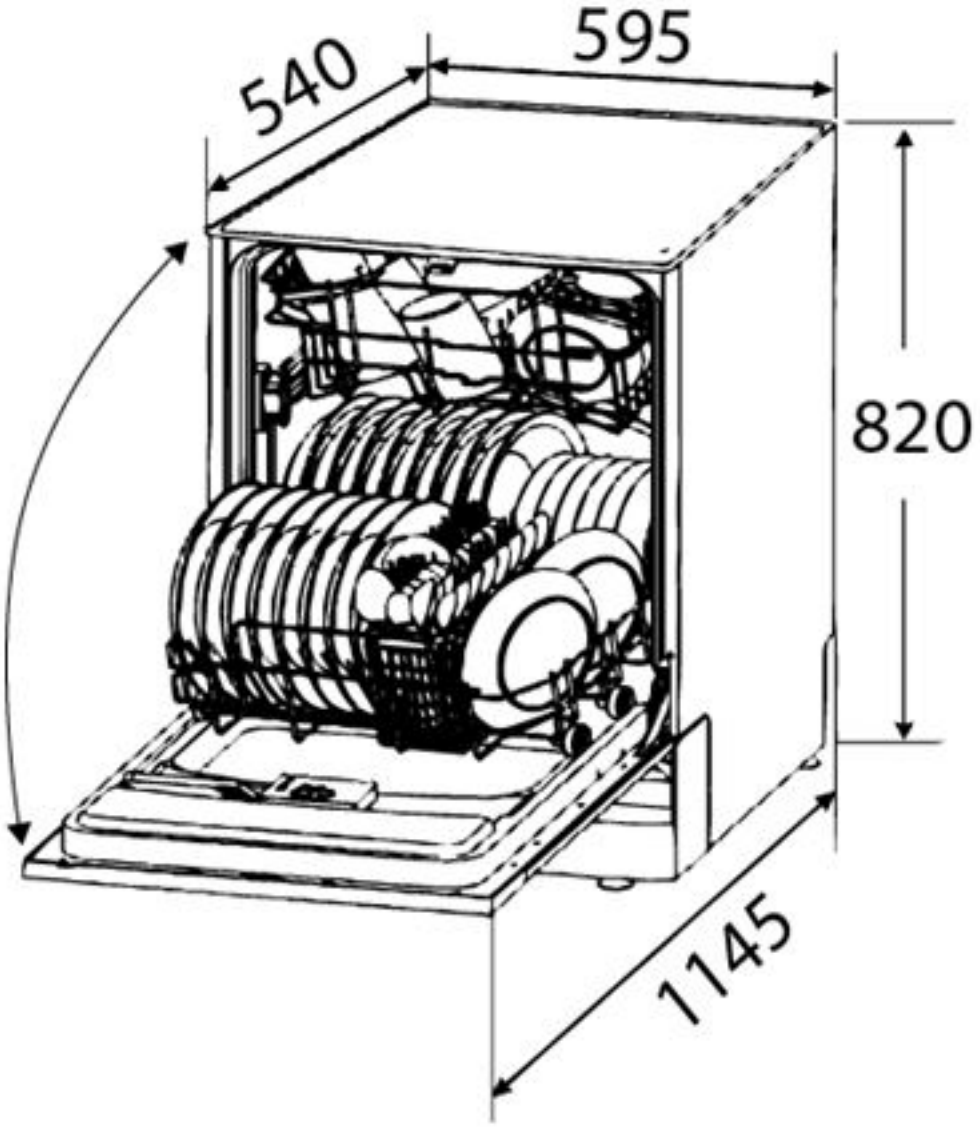
540
595
820
1145